RCDZ2 - □ T

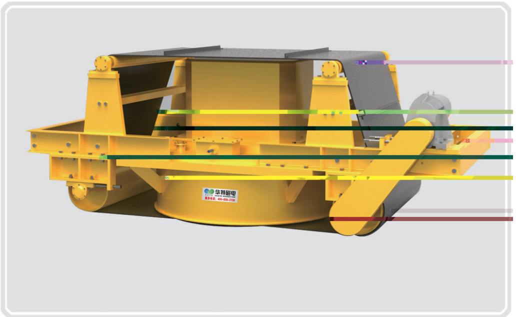

:

:

:

40

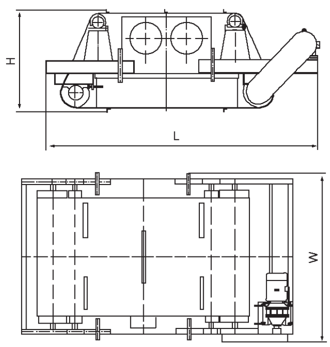

( )